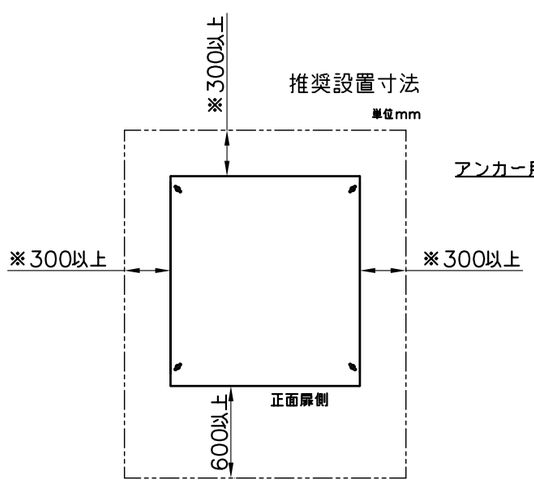

※メンテナンス実施時は600以上必要です

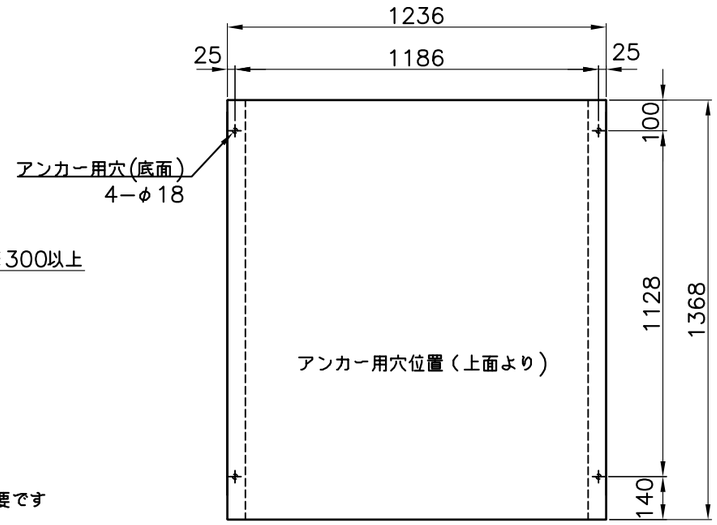

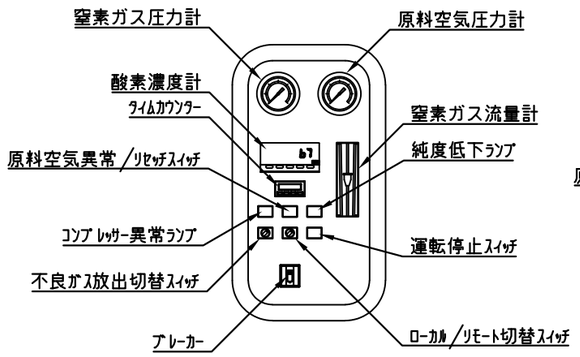

操作部(扉内部)

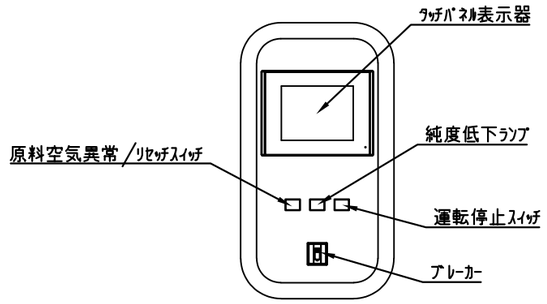

オプション
ﾀｯﾁﾊﾟﾈﾙ操作部(扉内部)

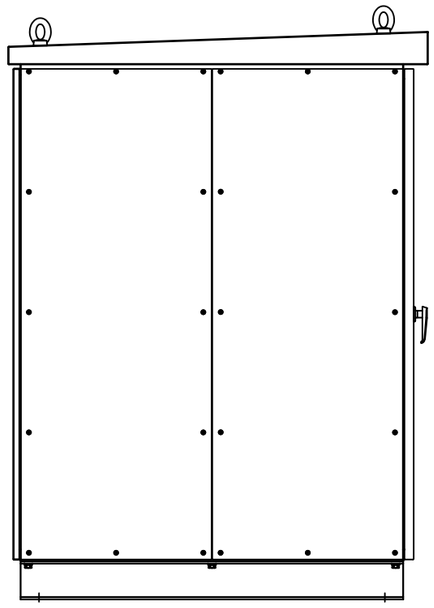

左側面

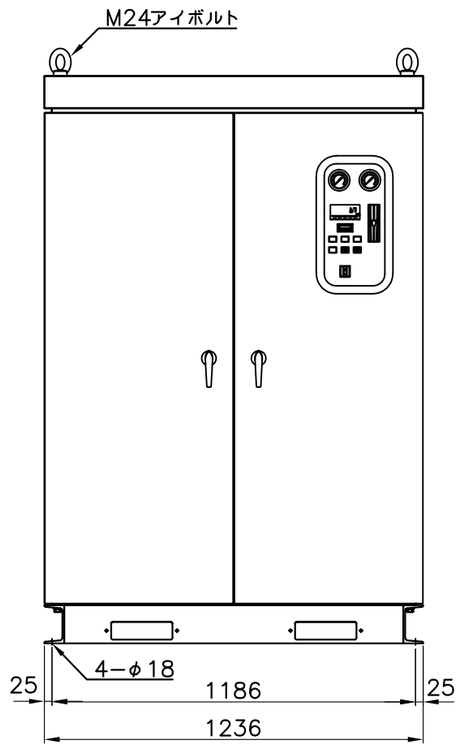

正面

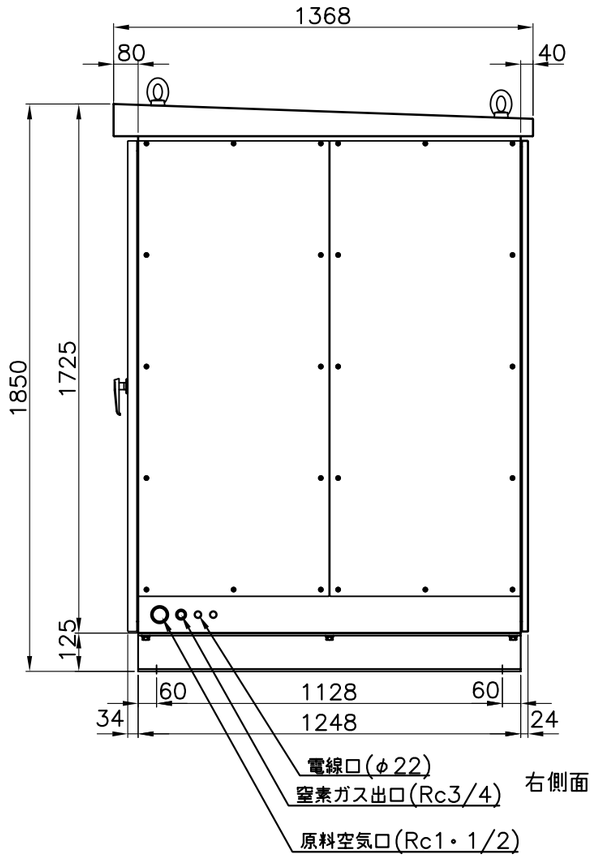

右側面

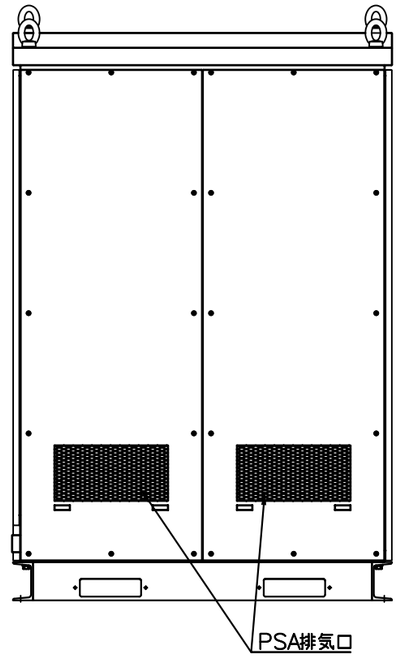

背面

6	. .		顧客先 CUSTOMER	製図 DRAWN BY	設計 DESIGNED BY	検図 CHECKED BY	承認 APPROVED BY	コフロック株式会社
5	. .							
4	. .							
3	. .			. .	. .	. .	. .	
2	. .		尺度 SCALE	名称 TITLE			図面番号 DRAWING NO.	
1	. .		1/20	窒素ガス発生装置 NE−22KⅡ 屋外型外形図			KT−241507−01a	
	年月日 DATE	変更者 REVISED BY						